MGS61

manômetro solid-front mola tubular execução NACE MR0175/ISO 15156-3 caixa cônica DN 125

PED 2014/68/UE

Em caso de fulga ou ruptura do elemento elástico, o operador estará protegido por uma parede sólida "solid-front" em aço inox posta na frente do instrumento e uma tampa de escape posterior que se romperá. Instrumentos realizados para a indústria petroquímica, adaptados a resistirem as condições de trabalho mais desfavoráveis, determinadas na presença de H_2S, e da agressividade do fluido do processo e do ambiente. A qualidade do material utilizado para o elemento sensível, nos permitem a utilização na presença de pressão pulsante de elevada freqüência. A solda TIG entre a célula a segurança e conexão ao processo garantem uma melhor robustes. O enchimento da caixa com o liquido permite amortecer as oscilações do ponteiro e reduz o desgaste do mecânismo na presença de vibrações e pressões pulsantes. Por outra parte evita a formação de condensação e a entrada de gases corrosivos, que podem destruir as partes internas.

1.61.2 - Modelo hermético

Norma de referência: ASME B40.1
Escala: -1...0 a 0...400 bar; -30...0 inHg a 0...6000 psi
(outras unidades de medidas equivalentes).
Classe de precisão: 1A segundo ASME B40.1 (±1 % do VFE).
Temperatura ambiente: -25...+65 °C.
Temperatura do fluido no processo: -40...+100 °C.
Pressão de trabalho:
100% do VFE para pressões estáticas;
90% do VFE para pressões pulsantes.
Sobrepressão: 30% do VFE max 450 bar (máx 12 h).
Sobrepressão especial (quando solicitado):
60 bar para pressões > 1 ... ≤ 10 bar;
250 bar para pressões> 10 ... ≤ 100 bar;
450 bar para pressões > 100 ... ≤ 400 bar.
Grau de proteção: IP 65 segundo EN 60529/IEC 529.
Conexão ao processo: em AISI 316L.
Líquido amortecedor do separador: óleo silicone.
Partes molhadas: em Hastelloy C276.
Teste de vedação: Teste de hélio para detectar fugas,
(máx $1x10^{-6}$ mbar x l x s^{-1}).

Caixa e tampa de escape: em poliamida reforçada com fibra de vidro, estabilizadas com feixes UV.
Célula a segurança: em aço inox.
Anel: em polipropileno reforçado com fibra de vidro.
Visor: em vidro temperado.
Mecanismo: em aço inox com limitador de mínima e máxima.
Mostrador: em alumínio e fundo branco, com graduação e números em preto.
Ponteiro: micrométrico, em alumínio, de cor preto.

1.61.3 - Modelo com enchimento

Liquido amortecedor: glicerina 98%, óleo silicone ou fluido fluorurado.
Temperatura ambiente:
0...+65 °C para enchimento com glicerina;
-40...+65 °C para enchimento com óleo silicone;
-40...+65 °C para enchimento com fluido fluorolube.
Temperatura do fluido no processo: máx +100 °C.
Grau de proteção: IP 67 segundo EN 60529/IEC 529.
Pulmão compensador: em borracha.
Outras características: conforme modelo hermético.

manômetro solid-front mola tubular execução NACE MR0175/ISO 15156-3, caixa cônica, DN 125

MGS61

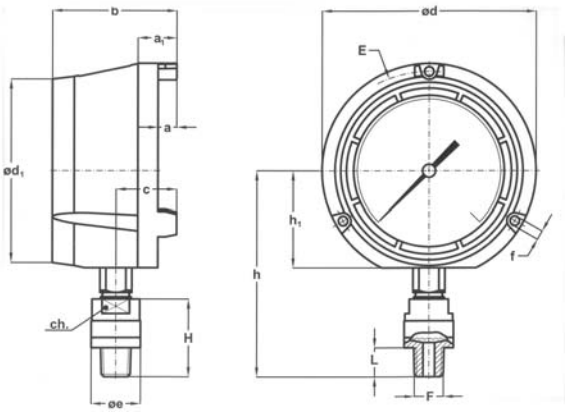

A - VERTICAL
para montagem local.

Escalas	F	a	a_1	b	c	ø d	ø d_1	øe	E	f	h	h_1	H	L	ch	Peso (1)
≤ 10 bar	43M 1/2-14 NPT	13	27	86	42	148	126	57	137	6,5	141,5	66,5	54	20	27	1,11 kg
> 10 bar								34								

(dimensões : mm)

(1) para os modelos com enchimento adicionar 0,5 kg

OPCIONAIS

Modelo	hermético	com enchimento
E75 - Certificação NACE MR0175/ISO 15156-3	◆	◆
P02 - Preparado para oxigênio	◆ (1)	◆ (2)
P01 - Preparado para enchimento com óleo silicone/fluido fluorolube	◆	
S10 - Com enchimento com óleo silicone		◆
F30 - Com enchimento com fluido fluorolube		◆
SPS - Sobrepressão especial	◆	◆
T01 - Tropicalização	◆	◆
T32 - Vidro de segurança duplo estratificado	◆	◆

(1) Requisitar-se predisposto para encher-se com fluido fluorolube

(2) Requisitar-se com enchimento com fluido fluorolube.

SEQÜÊNCIA DE ORDEM

Secção / Modelo / Caixa / Montagem / Diâmetro / Escala / Conexão ao Processo / Opcionais

1	61	2 3	A	F	43M	E75...T32

Copyright © Nuova Fima srl. Todos os direitos reservados. Nenhuma parte desta publicação pode ser reproduzida em qualquer forma sem permissão por escrito pela Nuova Fima srl.

A EMPRESA NUOVA FIMA SE RESERVA O DIREITO DE FAZER A QUALQUER MOMENTO TODAS AS MODIFICAÇÕES QUE CONSIDEREM INDISPENSÁVEIS A FIM DE MELHORAR SUA PRODUÇÃO. AS MODERNIZAÇÕES ESTÃO DISPONÍVEIS EM NOSSO SITE: www.nuovafima.com.br

NUOVA FIMA do BRASIL Ltda
www.nuovafima.com.br - e-mail: infobr@nuovafima.com.br
Major Otaviano, 210 - Belenzinho - Cep 03054-050 - São Paulo - SP - BRASIL
TEL. +55 11 2916.5234 - FAX +55 11 2916.4655